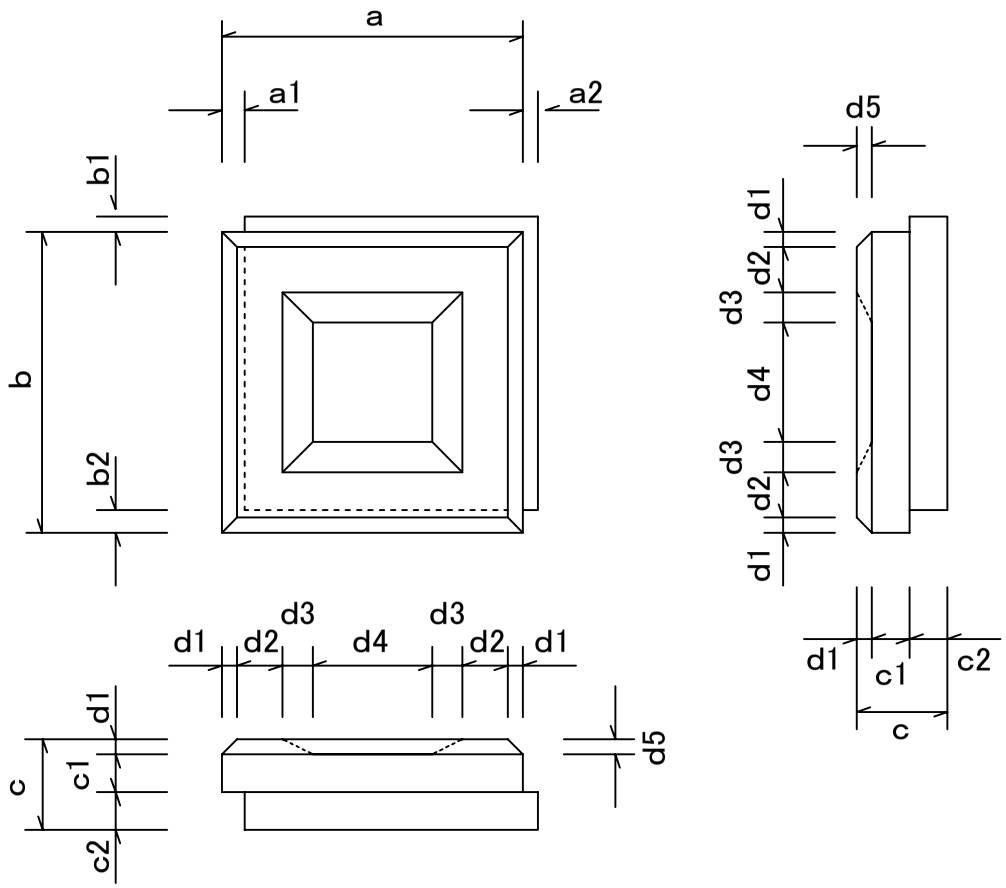

規 格 表

呼 び 名	a	a1	a2	b	b1	b2	c	c1	c2	d1	d2	d3	d4	d5	1個の体積（m3）	1個の重量（kg）	1m2当り個数（個）	1m2当り重量（kg）
400×400×120	398	30	20	398	20	30	120	50	50	20	60	40	158	20	0.0175	40.2	6.25	251.25
400×400×150	398	30	20	398	20	30	150	65	65	20	60	40	158	20	0.0221	50.9	6.25	318.12
400×400×200	398	30	20	398	20	30	200	90	90	20	60	40	158	20	0.0299	68.7	6.25	425.43
500×500×120	498	30	20	498	20	30	120	50	50	20	60	40	258	20	0.0271	62.3	4.00	249.20
500×500×150	498	30	20	498	20	30	150	65	65	20	60	40	258	20	0.0344	79.0	4.00	316.00

品名	張ブロック	縮尺	A4　1/10	社名	愛知コンクリート工業株式会社	図面番号	