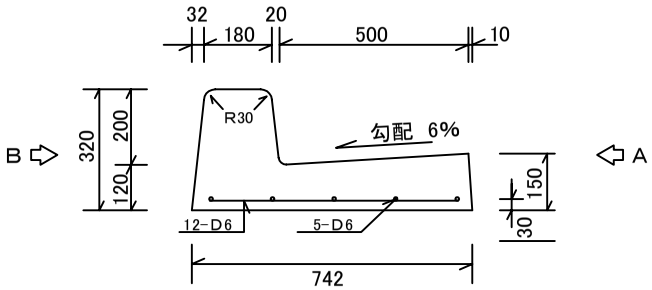

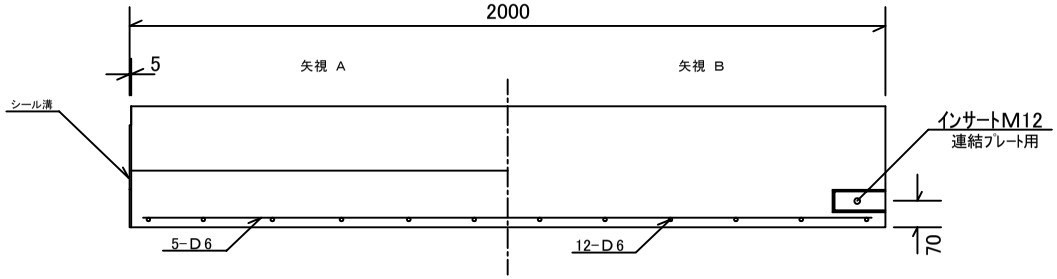

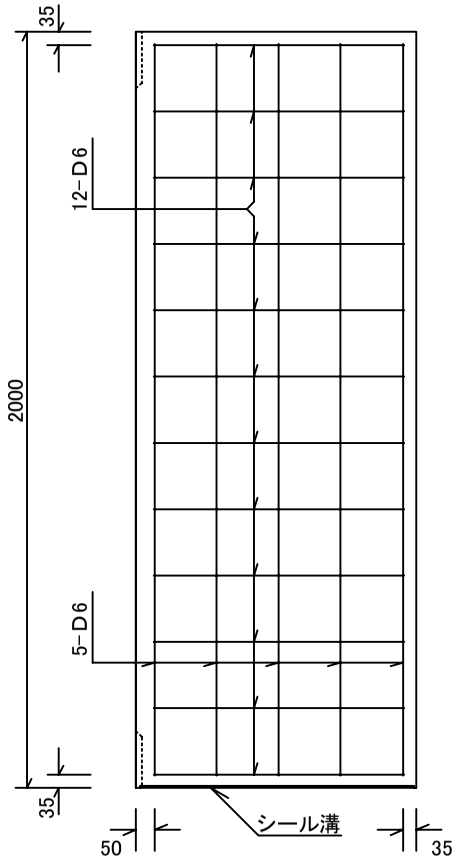

連結部詳細図

S＝1/10

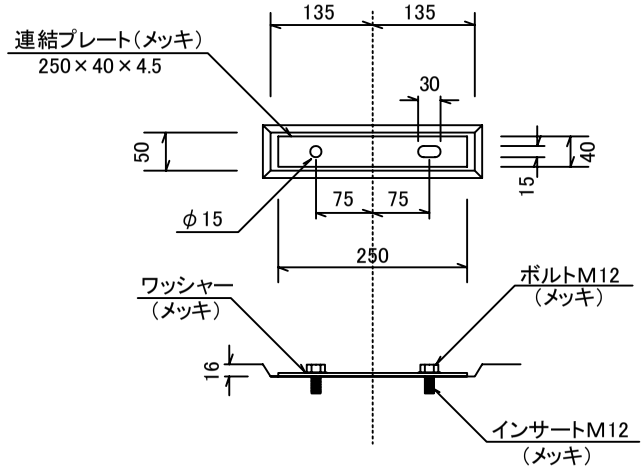

連結プレート、ボルト、ワッシャー、インサートの仕様

1.材質はSS400または同等以上のもの

2.電気亜鉛メッキ(JIS H 8610)2種3級または同等以上のもの

ジョイント部 詳細図

S＝1/200

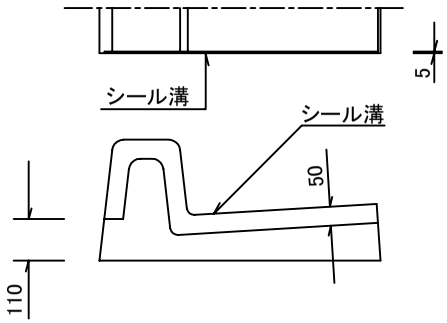

シール材の品質及び性能

一般物性

試験項目	単位	規格値	試験方法
引張強さ	N/mm2	0.05以上	JIS K 6767
伸び率	%	100以上	JIS K 6767
50%圧縮硬さ	N/mm2	0.05以下	JIS K 6767

製品性能試験

試験項目	規格値	試験方法
耐候性	外観表面 亀裂、削れ等異常なきこと	JIS K 6266による サンシャインカーボン 1000H
耐アスファルト性	外観表面 亀裂、削れ、溶け等異常 なきこと	185℃熱板で 1分間放置

品名	L型街渠ﾌﾞﾛｯｸ 両面 B (標準) L=2000	縮尺	A4 1/20	社名	愛知コンクリート工業株式会社	参考重量	648kg	図面番号	